NORLYS ARVIKA 891

AC 220-240V 50-60Hz | IP 44 | IK 10 | LED | ON OFF

Arvika 891XX1011
06.05.2026 v.11.15
www.norlys.no

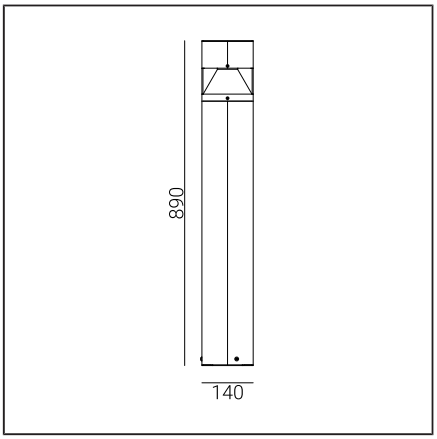

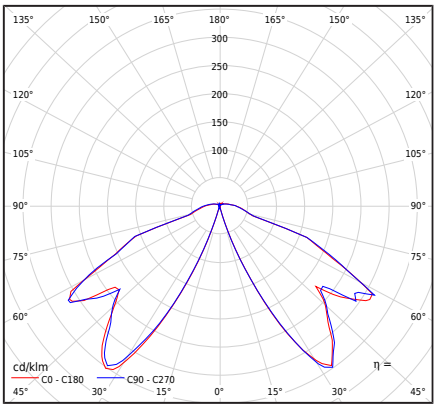

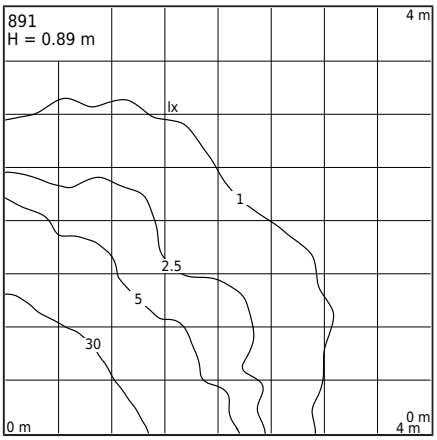

Lámpatest típusa

A kötés típusa	Napelemes lámpa
Fotometriai test	A négyoldalú fényeloszlás felülről fedett.
A lámpatest jellemzői	Kandeláber lámpatest magánterületek és közterületek megvilágítására

Általános információ

Anyagok	Tűzihorganyzott acél Tűzihorganyzott és porszórt acél. Lencse - átlátszó polikarbonát, UV stabilizált Szilikon tömítés.
Felszerelési módszer	A lámpatest felszerelése: 3 db ø9 mm-es lyuk ø85 mm átmérővel 120°-onként
Terminál	Csatlakozó kapcsok: max 3x4mm² Világítótest hurkolása max 3x2,5mm² Max ø12,5mm átmérőjű kerek szigetelt kábel
A fényforrás típusa	LED modul, elektronikus tápegység Szakember által cserélhető fényforrás (csak LED)
Fényszabályozás	Nem tompítható lámpatest
Világítótest súlya nettó / bruttó	8,6kg / 9,1kg
Doboz méretei [cm]	15cm x 15cm x 91cm

Műszaki adatok

4db LED modul	Igen
Sofőr	Igen
Fényforrás teljesítmény	9,9W
Lámpatest teljesítmény	12,7W
Lámpa fényáram	1496lm
Világító fényáram	593lm
A lámpatest hatékonysága	46,7lm/W
ULOR	0%
Színhőmérséklet	4000K
Konzisztencia	SDCM3
CRI	80
LED fotobiológiai veszély	RG1 vagy RG2
Power Factor lámpatest	PF > 0,85
THD tényező	< 15%
Ta Névleges hőmérséklet	+25°C
Környezeti üzemi hőmérs. tartomány	-20...+45°C

Ez a termék energiahatékonysági osztályú fényforrásokat tartalmaz A-G E / EPREL

Bekapcsolási áram	8A / 150µs
BUG értékelés	B0-U1-G0

Kiegészítők Külön megvásárolható

208ZX0009	Horgonyr a betonozáshoz
207GA0010	Adapter beton alaphoz

Alkatrészek

46999561	LED modul
46999735	Tápegység
ZS891zx1011	Szervizkészlet

Letölthető fájlok

Kézikönyv

Indexek

Index	Szín	RAL
891BL	FEKETE	9005
891GA	TŰZIHORGANYZÁS	-

A "Colors Template" színmintakönyv szerinti további színek - megrendelésre, a Norlys értékesítési osztályával egyeztetve.

Norlys AS
P.B 1014 Hoff, 0218
Oslo
Hovfaret 4B, 0275
Oslo
Norway
+47 24 12 40 11
firmapost@norlys.no

TÜVRheinland CERTIFIED
Management System ISO 9001:2015 IATF 16949:2016
www.tuv.com ID 9108651873

PCC cert CERTIFICATE ISO 14001

RoHS 2011/65/UE

A telepítés előtt olvassa el a lámpatesthez mellékelt utasításokat. A világítástechnika dinamikus fejlődésének köszönhetően további információkat biztosítunk ügyfélkérésre. A lámpatestekben előforduló kondenzáció természetes jelenség, és nem rontja a lámpatest minőségét.