NORLYS ALTA 1468

AC 220-240V 50-60Hz | IP 65 | IK 08 | LED | DIM

Alta 1468XX0009
10.06.2026 v.09.17
www.norlys.no

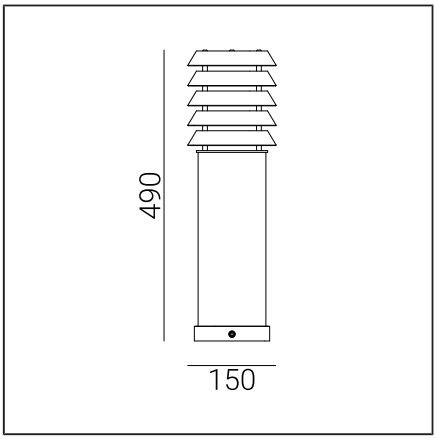

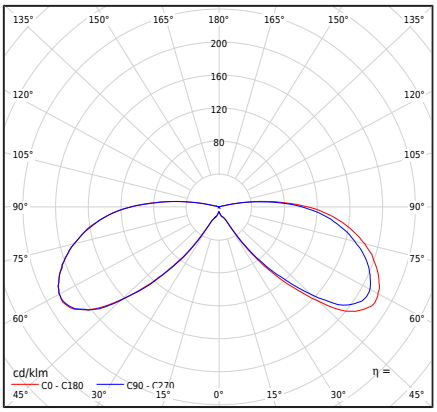

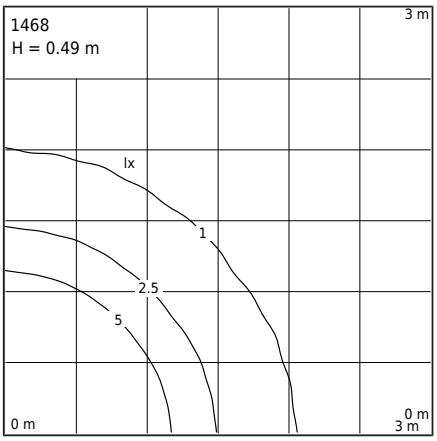

Typ av armatur

Typ armatur	Pollare
Fotometrisk kropp	Toppskuggad rotationssymmetrisk ljus.
Armaturens egenskaper	En stolparmatur med stabil och hållbar konstruktion. För belysning av privata områden och andra arkitektoniska koncept.

Allmän information

Material	Galvaniserad stål Varmförzinkat och pulverlackerat stål. PMMA, opal Silikontätning.
Monteringsmetod	Armaturfäste: 3 hål ø9mm på en diameter av ø65mm var 120°. Enligt den bifogade installationsanvisningen. Andra tillbehör måste köpas separat.
Terminal	Anslutningsklämmor: max 2x4mm², möjlighet att ansluta en armatur i slinga max 2x2,5mm². Kabel i en rund hylsa med max diameter på ø12,5mm.
Typ ljuskälla	LED-modul, elektronisk strömförsörjning Utbytbar (endast LED) ljuskälla av en behörig elektriker Utbytbar kontrolldon av en behörig elektriker
Ljusstyrning	Dimbar (Triac) TRAILING EDGE (TE) - LEADING EDGE (LE)
Armaturvikt netto / brutto	5,7kg / 6,7kg
Förpackning mått [cm]	21cm x 21,5cm x 57cm

Teknisk data

LED-modul	Ja
Drivdon	Ja
Drivdon hållbarhet	50000h
Külső ellenőrzés	Dims. TRIAC (KGP). (Användarhandbok)
Led modul effekt	6,7W
Armatur effekt	8,5W
Lumen modul	1121lm
Lumen ut	151lm
Armaturens effekt	17,8lm/W
ULOR	10%
Färgtemperatur	4000K
Färgbeständighet (McAdam ellipse)	SDCM3
Färgtolkningsindex (CRI/Ra)	80
Effektfaktor	PF 0,90
Ta nominel:	+25°C
Omgivningens driftstemp. intervall	-20...+45°C

Denna produkt innehåller en ljuskälla med energieffektivitetsklass D / EPREL

Valfritt finns armaturen också tillgänglig:
- i säkerhetsversion för klass I
- för LED-färg 2700K [1/1]
- för annat ljusflödesvärde
- med överspänningsskydd (SPD)
- för annan armaturfärg (enligt RAL-färgpalett)
- för annan armaturhöjd

Försäljningsvillkor och annan information, efter överenskommelse med Norlys kommersiella avdelning.

BUG-bedömning	B0-U2-G1

Tillbehör Säljs separat

3086GA0009	Monteringsadapter
205ZX0010	Ankare för ingjutning
206GA0S10	Adapter för betongfundament
206GA0010	Markankare
3080GA0009	Monteringsadapter

Reservdelar

ZS1468zx0009	Service kit.

Norlys AS
P.B 1014 Hoff, 0218
Oslo
Hovfaret 4B, 0275
Oslo
Norway
+47 24 12 40 11
firmapost@norlys.no

TÜVRheinland CERTIFIED — Management System ISO 9001:2015 IATF 16949:2016 — www.tuv.com ID 9108651873

PCC cert CERTIFICATE ISO 14001

RoHS 2011/65/UE

Innan du påbörjar installationen, bekanta dig med instruktionerna som medföljer armaturen. Installation och servicearbete ska utföras av en person med lämpliga tillstånd och kvalifikationer, i enlighet med gällande bestämmelser. På grund av den dynamiska utvecklingen av belysningsteknik tillhandahålls ytterligare information på kundens begäran. Kondensation som kan uppstå i armaturer är ett naturligt fenomen och påverkar inte armaturens kvalitet.

Filer som kan laddas ned

Photometric LDT files	Photometric IES files
BIM ArchiCAD	

Norlys AS
P.B 1014 Hoff, 0218
Oslo
Hovfaret 4B, 0275
Oslo
Norway
+47 24 12 40 11
firmapost@norlys.no

TÜVRheinland CERTIFIED
Management System
ISO 9001:2015
IATF 16949:2016
www.tuv.com
ID 9108651873

PCC cert
CERTIFICATE
ISO 14001

RoHS 2011/65/UE

Innan du påbörjar installationen, bekanta dig med instruktionerna som medföljer armaturen. Installation och servicearbete ska utföras av en person med lämpliga tillstånd och kvalifikationer, i enlighet med gällande bestämmelser. På grund av den dynamiska utvecklingen av belysningsteknik tillhandahålls ytterligare information på kundens begäran. Kondensation som kan uppstå i armaturer är ett naturligt fenomen och påverkar inte armaturens kvalitet.