NORLYS ALTA 1457

AC 220-240V 50-60Hz | IP 65 | IK 08 | LED | DALI

Alta 1457XX0009
10.06.2026 v.09.11
www.norlys.pl

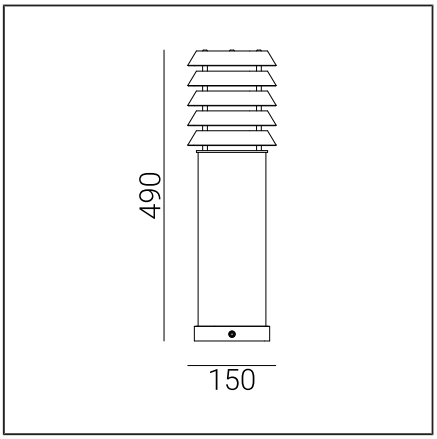

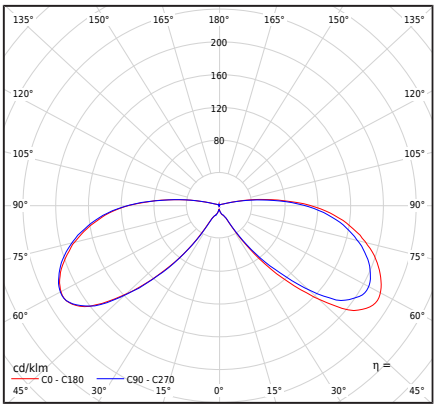

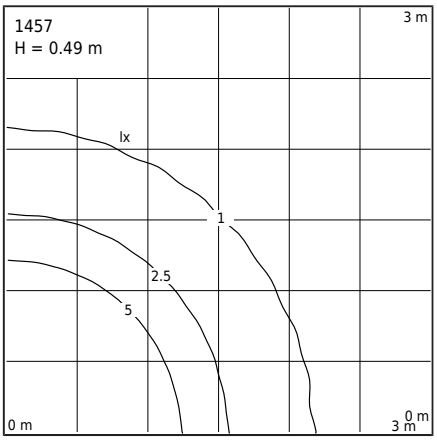

Typ Oprawy

Rodzaj oprawy	Oprawa słupkowa.
Bryła fotometryczna	Światło obrotowo symetryczne przysłonięte od góry.
Charakterystyka oprawy	Oprawa słupkowa o stabilnej i trwałej budowie. Do oświetlenia terenów prywatnych i innych koncepcji architektonicznych.

Informacje o oprawie

Materiały	Stal cynkowana ogniowo. Stal cynkowana ogniowo i malowana proszkowo. Klosz- tworzywo sztuczne PMMA w kolorze mlecznym. Uszczelka silikonowa.
Sposób montażu	Mocowanie oprawy: 3 otwory ø9mm na średnicy ø65mm co 120°. Zgodnie z dołączoną instrukcją montażu. Pozostałe akcesoria należy dokupić oddzielnie
Przyłącze	Zaciski podłączeniowe: max 4x4mm², możliwość podłączenia oprawy w pętle max 4x2,5mm². Przewód w oponie okrągłej o średnicy max ø12,5mm.
Typ źródła światła	Moduł LED, zasilacz elektroniczny Wymienne (tylko LED) źródło światła przez profesjonalny serwis. Wymienny osprzęt sterujący za pomocą profesjonalnego serwisu.
Wymiary pudełka [cm]	21cm x 21cm x 57cm

Dane techniczne

Moduł LED	Tak
Zasilacz	Tak
Trwałość zasilacza	100000h
Moc źródła światła	8,5W
Moc oprawy	10W
Strumień źródła światła	1371lm
Strumień świetlny oprawy	173lm
Efektywność oprawy	17,3lm/W
ULOR	10%
Barwa LED	4000K
Chromatyczność LED	SDCM3
CRI	80
Współczynnik mocy oprawy	PF 0,95
Ta znamionowa otoczenia	+25°C
Ta zakresu pracy otoczenia	-20...+45°C

Ten produkt zawiera źródło światła o klasie efektywności energetycznej D / EPREL

Opcjonalnie oprawa dostępna także:
- w wersji bezpieczeństwa dla KL I
- dla barwy LED 2700K [1/1]
- dla innej wartości strumienia świetlnego
- w wersji z urządzeniem przeciwprzepięciowym (SPD)
- dla innego koloru oprawy (zgodnie z paletą barw RAL)
- dla innej wysokości oprawy

Warunki sprzedaży oraz pozostałe informacje, po uzgodnieniu z Działem Handlowym firmy Norlys.

Maksymalna ilość opraw tego typu, zależnie od typu wyłącznika nadprądowego:

B 10A: 20, B 16A: 30, C 10A: 31, C 16A: 51

Akcesoria sprzedawane oddzielnie

3086GA0009	Adapter montażowy
205ZX0010	Kotwa do zabetonowania
206GA0S10	Adapter do fundamentu betonowego
206GA0010	Kotwa do gruntu
3080GA0009	Adapter montażowy

Części zamienne

ZS1457zx0009	Zestaw serwisowy.

Pliki do pobrania

Pliki fotometryczne LDT	Pliki fotometryczne IES
Pliki BIM ArchiCAD	

Norlys S.A..
Zawiszy Czarnego 7
33-300 Nowy Sącz
Poland
+48 18 444 2 111
norlys@norlys.pl

TÜVRheinland CERTIFIED
Management System ISO 9001:2015 IATF 16949:2016
www.tuv.com ID 9108651873
PCC cert CERTYFIKAT ISO 14001
RoHS 2011/65/UE

Przed rozpoczęciem montażu, należy zapoznać się z instrukcją dołączoną do oprawy.
Ze względu na dynamiczny rozwój technologii oświetleniowej, dodatkowych informacji udzielamy na życzenie klienta.
Kondensacja, która może występować w oprawach, jest zjawiskiem naturalnym i nie wpływa na pogorszenie jakości oprawy.

Tabela indeksów

Indeks	Kolor	RAL
1457BL0009	CZARNY	9005
1457GA0009	OCYNK OGNIOWY	-

Pozostałe kolory wg wzornika "Colors Template" - na zamówienie, po uzgodnieniu z Działem Handlowym firmy Norlys.

Norlys S.A..
Zawiszy Czarnego 7
33-300 Nowy Sącz
Poland
+48 18 444 2 111
norlys@norlys.pl

TÜVRheinland CERTIFIED
Management System
ISO 9001:2015
IATF 16949:2016
www.tuv.com
ID 9108651873

PCC cert
CERTYFIKAT ISO 14001

RoHS 2011/65/UE

Przed rozpoczęciem montażu, należy zapoznać się z instrukcją dołączoną do oprawy.
Ze względu na dynamiczny rozwój technologii oświetleniowej, dodatkowych informacji udzielamy na życzenie klienta.
Kondensacja, która może występować w oprawach, jest zjawiskiem naturalnym i nie wpływa na pogorszenie jakości oprawy.